NEW

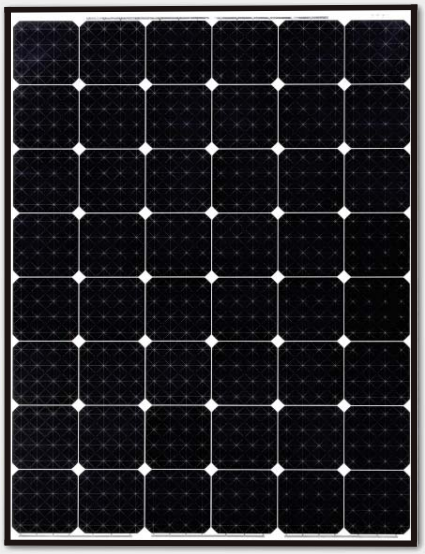

CanadianSolar

ELPS Module

CS6A-205/210/215MM

ELPS电池片技术

提供最高的电池转换效率，效率高达21.1%

我们新的背接触ELPS技术，使太阳能电池收集到更多的太阳光，从而使电池片的转换效率提升至21.1%。这种新的电池片通过金属穿孔卷绕技术，将栅线从电池片正面移到背面，使每片电池片增加了3%的光线吸收，因而提供高出传统太阳能电池组件10%以上的电力。

ELPS技术亮点

- 提供更多的电力
  提供高出传统太阳能电池组件10%以上的电力
- 最高效的组件（P型）
  金属穿孔卷绕（MWT）的设计增加了3%的光线吸收，从而比常规电池和组件有更多的功率输出
- 最好的功率公差
  行业领先的正功率公差，提供客户最高达5W的额外功率
- 出色的低光辐照能
  在低辐照条件下性能优异（早晨，晚上和阴雨天）
- 降低系统成本
  在节省地面和屋顶的空间、安装时间、支架系统和电缆成本的前提下，获得更多的电力
- 在我们新的10/25年线性质保支持下，外加25年的附加保险

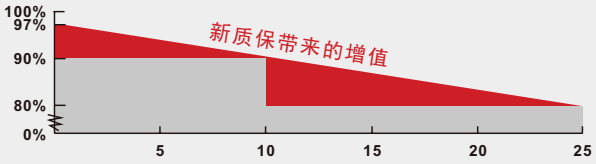

• 10年产品材料和工艺质保
• 25年线性功率质保

最佳质量

- 235道质控　全面确保组件质量
- EL检测　有效排除产品缺陷
- 电流分档　提高系统发电量
- 抗盐雾　环境适应强

最佳质保保险

- 25年保障　全球通保
- 质保条款　全面覆盖
- 第三方保障　零破产风险
- 即刻生效　不可撤销
- 三大顶尖保险公司　联合承保

(全面的)产品及体系认证

- IEC 61215, IEC 61730, IEC 61701ED2, UL 1703, IEC 62716, MCS, CE, JET
- ISO9001:2008: ISO 质量管理体系
- ISO/TS16949:2009: ISO 汽车行业质量管理体系
- ISO14001:2004: 环境管理体系
- QC 080000 HSPM:IECQ 危险物质可靠性管理认证
- OHSAS 18001:2007 国际职业健康安全管理体系认证

www.canadiansolar.com

ELPS Module

CS6A-205/210/215MM

电性能参数

STC	CS6A-205MM	CS6A-210MM	CS6A-215MM
最大输出功率 (Pmax)	205W	210W	215W
最佳工作电压(Vmp)	24.5V	24.6V	24.7V
最佳工作电流(Imp)	8.38A	8.54A	8.70A
开路电压(Voc)	30.2V	30.3V	30.4V
短路电流(Isc)	8.90A	9.06A	9.22A
组件效率	15.77%	16.15%	16.54%
工作温度	-40℃~+85℃		
最大系统电压	1000V (IEC) /600V (UL)		
最大串联电流	15A		
应用等级	Class A		
输出功率公差	0 ~ +5W		

*标准测试条件(STC)：辐照度 = 1000W/m², 电池片温度 = 25℃，AM=1.5

NOCT	CS6A-205MM	CS6A-210MM	CS6A-215MM
最大输出功率 (Pmax)	148W	152W	155W
最佳工作电压(Vmp)	22.3V	22.4V	22.5V
最佳工作电流(Imp)	6.62A	6.76A	6.89A
开路电压(Voc)	27.7V	27.8V	27.9V
短路电流(Isc)	7.20A	7.33A	7.46A

*正常电池片工作温度（NOCT），辐照度=800W/m²，环境温度=20℃，AM=1.5，风速=1m/s

机械性能

电池片类型	ELPS 单晶电池片 156 x 156mm
电池片排列	48 (6 x 8)
组件尺寸	1324 x 984 x 40mm (52.1 x 38.7 x 1.57in)
组件重量	15.5kg (34.2 lbs)
组件面板	3.2mm 钢化玻璃
组件边框	阳极氧化膜铝合金
接线盒	IP65 or IP67，3个二极管
导线	4mm²(IEC)/12AWG(UL)，950mm
连接线	MC4 或 与 MC4兼容的连接器
标准包装(组件/托)	24件
每个集装箱组件数量 (40 尺柜)	768件 (40 尺高柜)

I-V 曲线图 (ELPS CS6A-210MM)

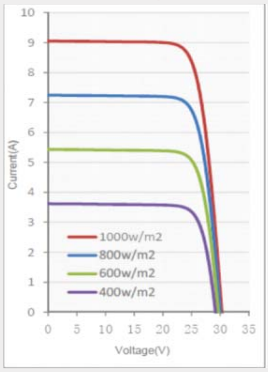

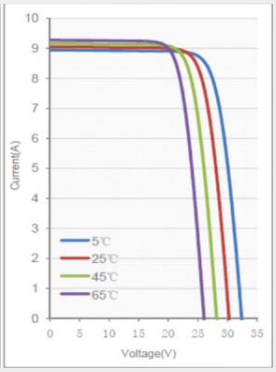

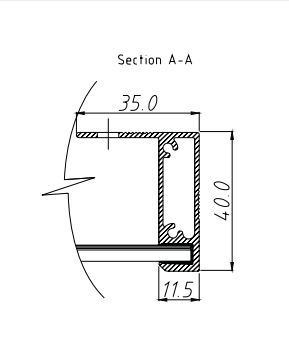

*数据表中的参数如有变更，恕不另行通知。

温度特性

温度系数	Pmax	-0.45%/℃
	Voc	-0.35 %/℃
	Isc	0.060 %/℃
正常电池片工作温度（NOCT）		45±2℃

低辐照度下组件的性能

行业领先的低辐照度条件下的性能，辐照度200W/m²的组件效率是幅照度1000W/m²组件效率的95.5%以上。

制作图

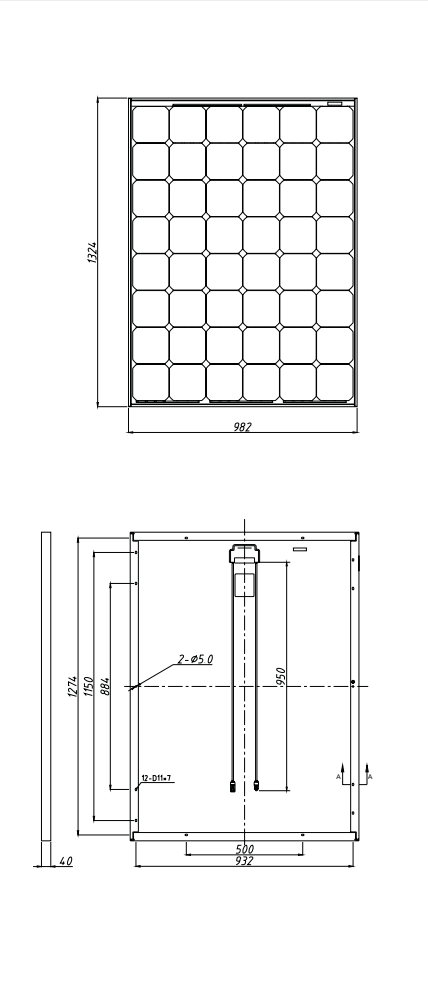

阿特斯太阳能简介 (Canadian Solar Inc.)

阿特斯是全球最大的光伏企业之一。作为全球领先的硅锭、硅片、太阳能电池片、太阳能组件以及太阳能应用系统的垂直整合制造商，阿特斯向全球客户提供高品质的光伏产品。阿特斯拥有世界一流的专业团队，与客户紧密合作，为其提供完备的太阳能解决方案。

阿特斯2001年在加拿大成立，并于2006年11月在纳斯达克证券交易所（代码：CSIQ）成功上市。阿特斯持续扩产，电池片和组件产能已分别达到1.5吉瓦和2.3吉瓦。

地址：中国苏州高新区鹿山路199号 215129
电话：+86 512 66908088
邮箱：inquire.cn@canadiansolar.com
www.canadiansolar.com

CN-Rev 3.52 Copyright © 2013 Canadian Solar Inc.